ЭКСПРО
Фабрика современной мебели

Адрес: Россия, г. Тула, ул. Щегловская засека, 31А
тел.: 8-800-770-76-54
E-mail:toexpro@mail.ru
Internet:http://www.expro.ru

Схема сборки ящика подкатного I-026

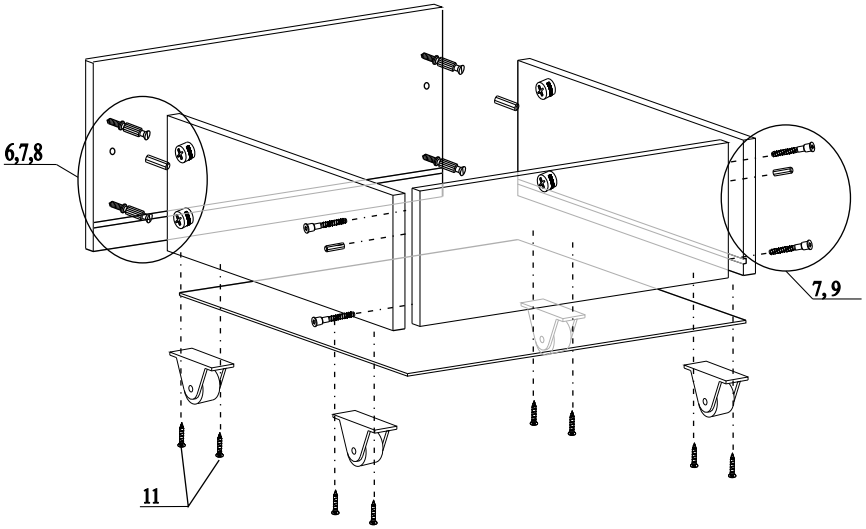

Детали

Наименование	Размер (дхшхв)	Кол-во
1. Фасад	550x202x16	1
2. Бок ящика левый	397x158x22	1
3. Бок ящика правый	397x158x22	1
4. Задняя стенка ящика	490x157x16	1
5. Дно ящика	500x390x8	1

Фурнитура

поз.	Наименование	Кол-во	Эскиз
6	Дюбель-саморез	4	
7	Шкант	4	
8	Эксцентрик 15x16	4	
9	Конфирмат 7x50	4	
10	Опора колесная	4	
11	Шуруп 3,5x16	8	

1. Вбить шканты 7 в торцы боков ящика и задней стенки ящика.
2. Вставить эксцентрики 8 в отверстия боков ящика;
3. В фасадаы закрутить дюбели 6;
4. Соединить фасад, бока ящиков, и заднюю стенку, вставив дно ящика в пазы;
5. Прикрутить опору колесную по краям боков ящиков шурупами 3,5x16.

ЭКСПРО
Фабрика современной мебели

Адрес: Россия, г. Тула, ул. Щегловская засека, 31А
тел.: 8-800-770-76-54
E-mail:toexpro@mail.ru
Internet:http://www.expro.ru

Схема сборки ящика подкатного I-026

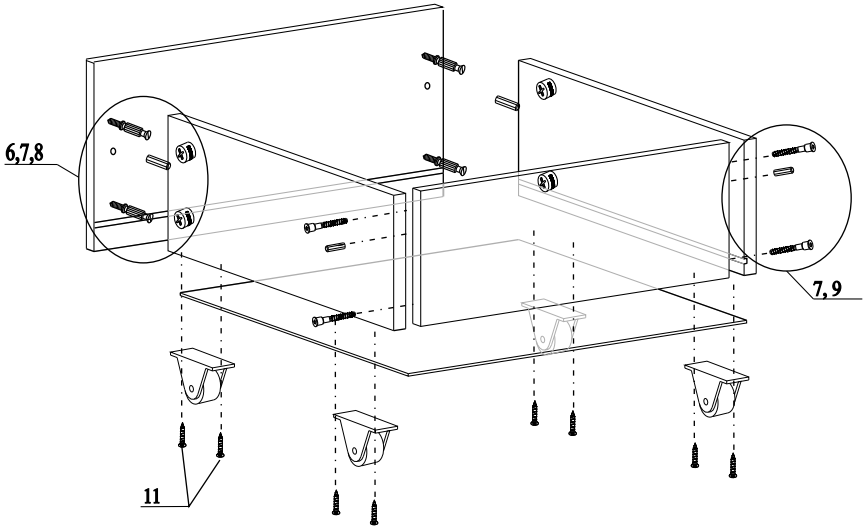

Детали

Наименование	Размер (дхшхв)	Кол-во
1. Фасад	550x202x16	1
2. Бок ящика левый	397x158x22	1
3. Бок ящика правый	397x158x22	1
4. Задняя стенка ящика	490x157x16	1
5. Дно ящика	500x390x8	1

Фурнитура

поз.	Наименование	Кол-во	Эскиз
6	Дюбель-саморез	4	
7	Шкант	4	
8	Эксцентрик 15x16	4	
9	Конфирмат 7x50	4	
10	Опора колесная	4	
11	Шуруп 3,5x16	8	

1. Вбить шканты 7 в торцы боков ящика и задней стенки ящика.
2. Вставить эксцентрики 8 в отверстия боков ящика;
3. В фасадаы закрутить дюбели 6;
4. Соединить фасад, бока ящиков, и заднюю стенку, вставив дно ящика в пазы;
5. Прикрутить опору колесную по краям боков ящиков шурупами 3,5x16.