ЭКСПРО
Фабрика современной мебели

Адрес: Россия, г. Тула, ул. Щегловская засека, 31А
тел.: 8-800-770-76-54
E-mail:toexpro@mail.ru
Internet:http://www.expro.ru

Схема сборки стойки-ресепшн V-84

Инструмент для сборки

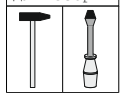

Фурнитура

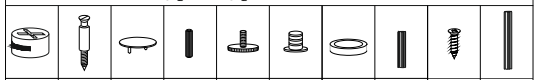

A	B	C	D	E	F	G	H	M	K
18шт	18шт	18шт	18шт	4шт	4шт	1шт	3шт	18шт	3шт

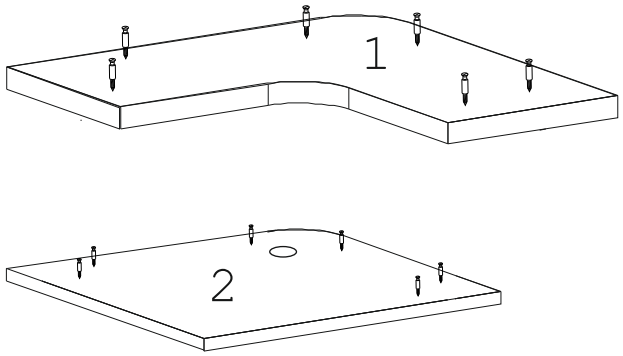

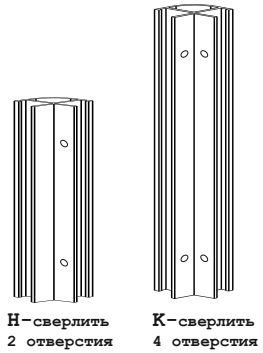

Рис.1

1. Вбить шканты D в торцы детали 3, 4, 5, 6 и 7.
2. Вставить эксцентрики A в детали 3, 4, 5, 6 и 7.
3. Ввернуть присадки для опор F в детали 5, 6, и 7.
4. Ввернуть опоры E в присадки F.

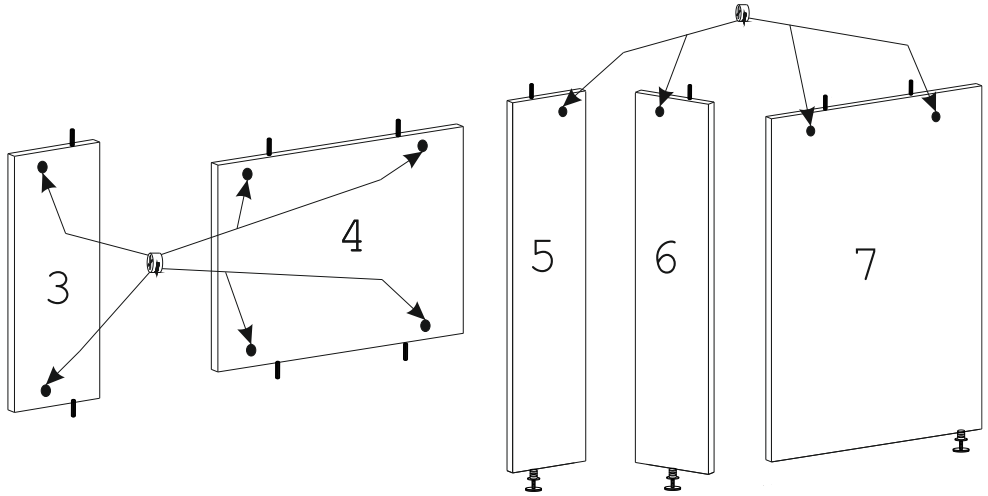

5. Ввернуть дюбели B в детали 1, 2.
6. Соединить детали 5, 6, и 7 с деталью 2.
7. Соединить детали 5, 6 и 7 при помощи профиля K, вставив их в пазы.
8. Просверлить профиль K с внутренней стороны (рис.1) и прикрутить его шурупами M (3x16).

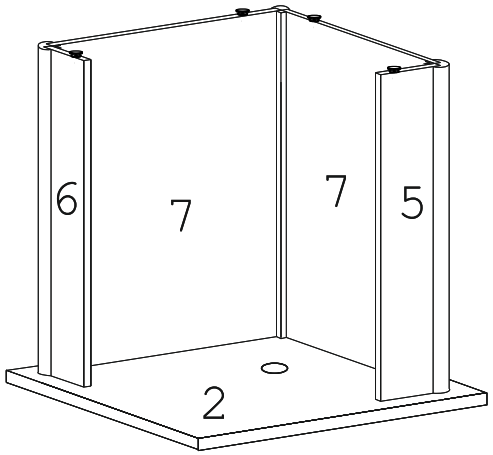

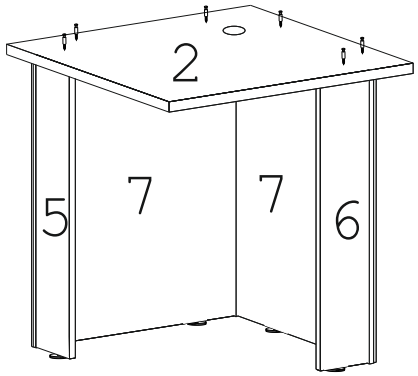
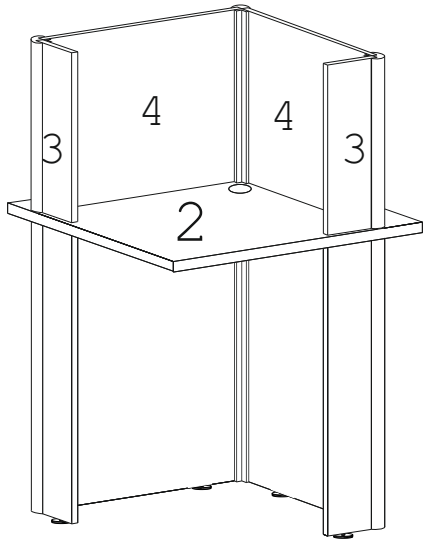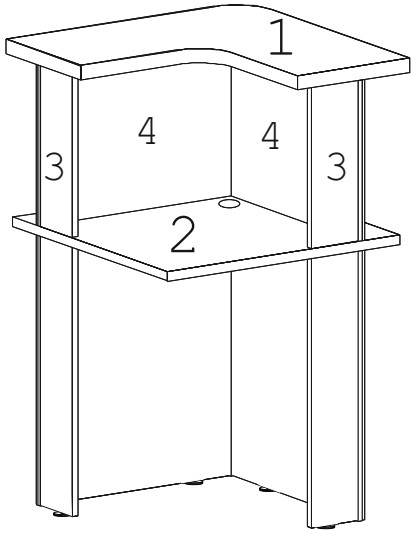
9. Соединить деталь 2 с деталями 3 и 4, затянуть эксцентрики A по часовой стрелке до упора.
10. Соединить детали 3, 4 при помощи профиля H, вставив их в пазы.
11. Просверлить профиль H с внутренней стороны (рис.1) и прикрутить его шурупами M
12. Соединить деталь 1 с деталями 3 и 4, затянуть эксцентрики A по часовой стрелке до упора.
13. Вставить заглушки C в эксцентрики A.
14. Вставить заглушку кабель-канала G в деталь 2.