ЭКСПРО
Фабрика современной мебели

Адрес: Россия, г. Тула, ул. Щегловская засека, 31А
тел.: 8-800-770-76-54
E-mail:toexpro@mail.ru
Internet:http://www.expro.ru

Схема сборки стола переговоров Т-103

Фурнитура

Поз.	Наименование	Кол-во	Эскиз
9	Опора М8	16	
10	Футорка М8	16	
11	Дюбель М6	112	
12	Эксцентрик Minfix 23	112	
13	Шкант 8х30	128	
14	Заглушка на растекс	40	
15	Заглушка к/к черная d=60	2	
16	Полкодержатель	8	

Детали

Поз.	Наименование	Размер	Кол-во
1	Столешница пром.	1600х700х50	2
2	Столешница конц.	1600х700х50	2
3	Вставка	1600х200х22	1
4	Опора 7	692х200х50	6
5	Опора 4	690х1260х22	2
6	Опора 8	690х1260х22	2
7	Опора 6	690х440х22	4
8	Соединитель	1420х400х22	2

Порядок сборки:

1. В нижний торец детали 4 закрутить футорку 10 и вкрутить в нее опору 9;
2. В отверстия на деталях 5, 6, 7 и 8 вставить эксцентрики 12 стрелками к торцевым отверстиям;
3. В торцевые отверстия на деталях 4, 5, 6, 7 и 8 вставить шканты 13;
4. Вкрутить дюбеля 11 в футорки на деталях 1, 2, 3, 4, 5, и 6;
5. Вкрутить полкодержатель 16 в детали 1;
5. Соединить детали 4, 5 и 6, затянуть эксцентрики по часовой стрелке до упора;
6. Соединить детали 4, 6 и 7, затянуть эксцентрики по часовой стрелке до упора;
7. Соединить детали 5 и 8, затянуть эксцентрики по часовой стрелке до упора;
8. Соединить детали 1 с деталями 5, затянуть эксцентрики по часовой стрелке до упора;
9. Соединить детали 2 с деталями 6 и 7, затянуть эксцентрики по часовой стрелке до упора;
10. Соединить деталь 3 с деталями 1;
11. В видимые эксцентрики 12 вставить заглушки 14.

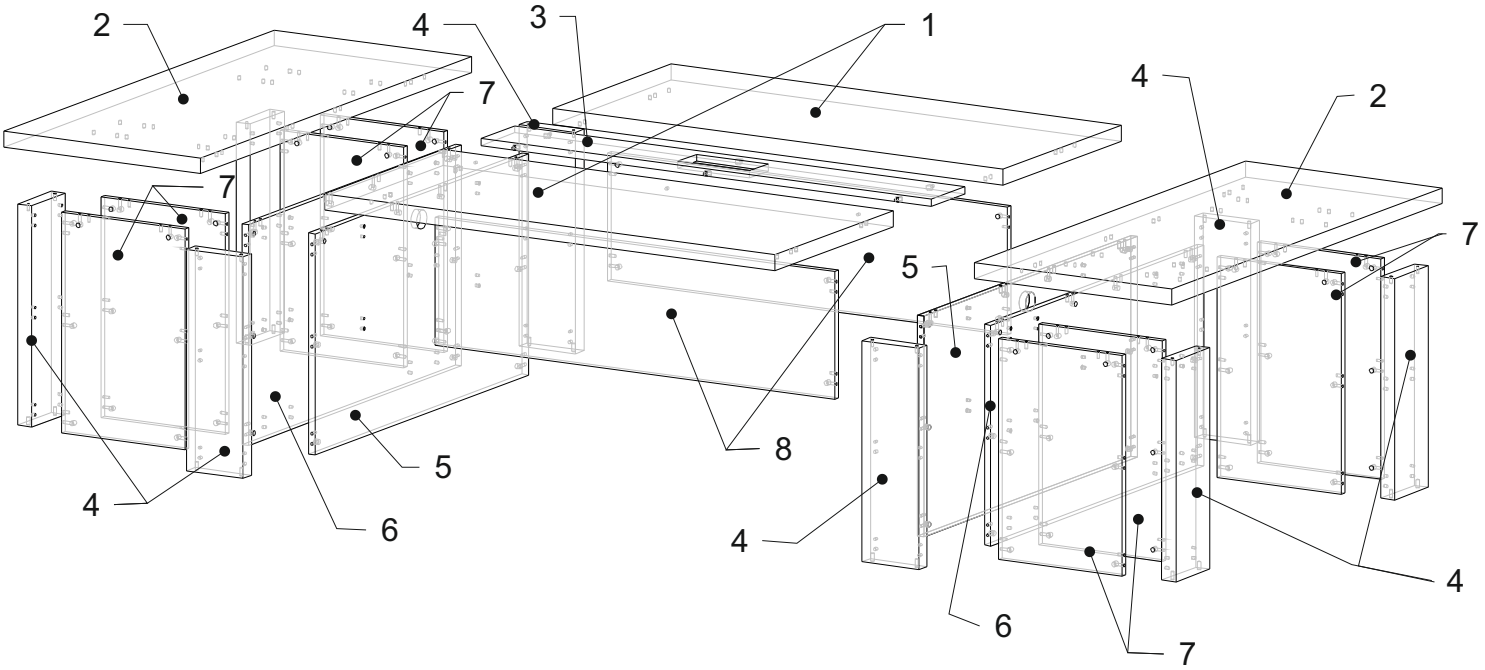

Рис.1