ЭКСПРО
Фабрика современной мебели

Адрес: Россия, г. Тула, ул. Щегловская засека, 31А
тел.: 8-800-770-76-54
E-mail:toexpro@mail.ru
Internet:http://www.expro.ru

# Схема сборки стеллажа N-66

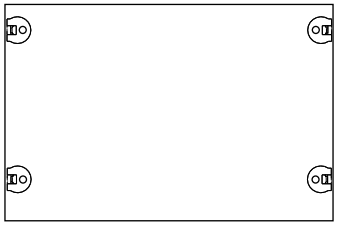

Рис.2

Детали

| поз. | Наименование | Размер | Кол-во |
|---|---|---|---|
| 1 | Бок левый | 1464x440x18 | 1 |
| 2 | Бок правый | 1464x440x18 | 1 |
| 3 | Задняя стенка | 692x844x12 | 2 |
| 4 | Горизонталь 1 | 844x419x18 | 1 |
| 5 | Горизонталь 2 | 844x419x18 | 1 |
| 6 | Горизонталь 3 | 844x419x18 | 1 |
| 7 | Горизонталь 4 | 844x398x18 | 2 |

Фурнитура

| поз. | Наименование | Кол-во | Эскиз |
|---|---|---|---|
| 8 | Опора М8 | 2 | |
| 9 | Футорка М8 | 2 | |
| 10 | Полкодержатель с эксцентриком | 8 | |
| 11 | Дюбель М6 | 20 | |
| 12 | Муфта пластиковая М6 | 20 | |
| 13 | Полкодержатель | 12 | |
| 14 | Опора регулировачная | 2 | |
| 15 | Шуруп 3,5x16 | 6 | |
| 16 | Заглушка D8 | 2 | |
| 17 | Заглушка D5 | 12 | |

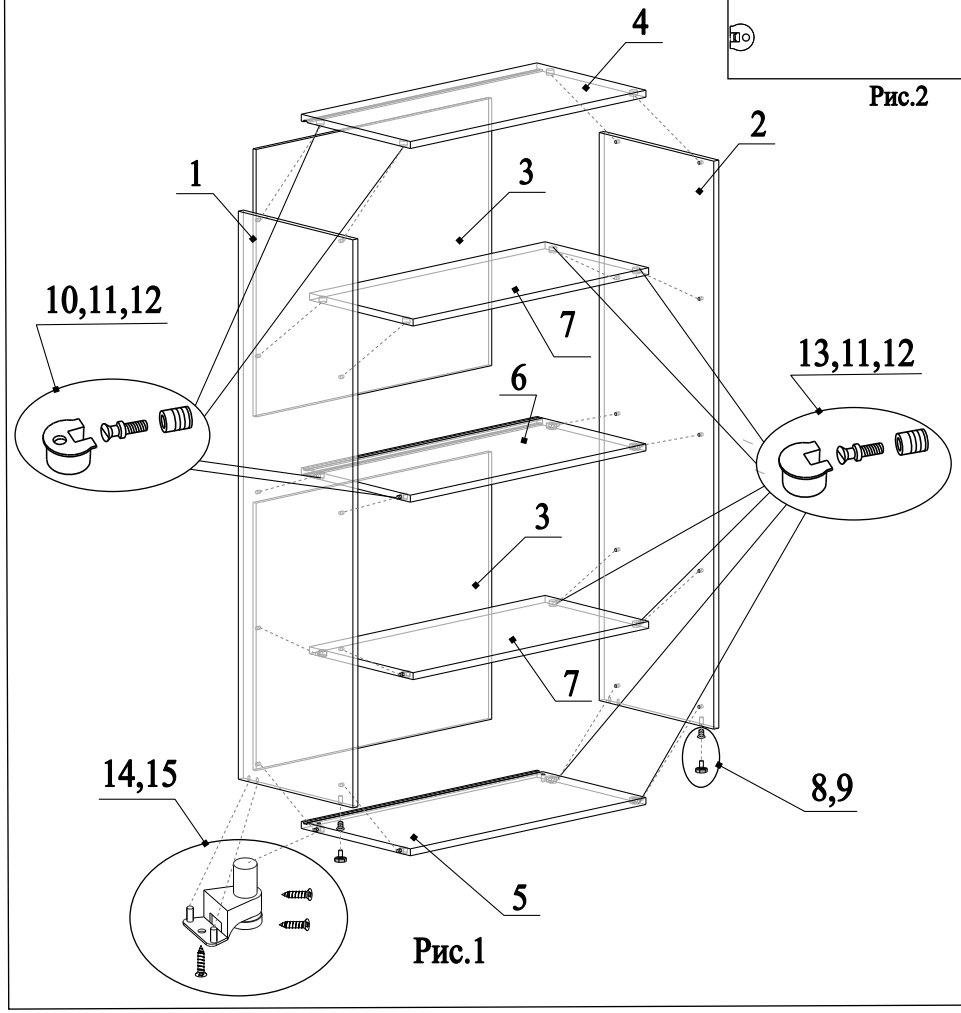


Рис.1

## Порядок сборки:

1. В нижние торцы боков 1 и 2 закрутить футорку 9 (отверстия, ближайщие к переднему торцу бока) и вкрутить в них опору 8 (рис.1);
2. В нижние торцы боков 1 и 2 вставить опору регулировочную 14 (отверстия, ближайщие к заднему торцу бока) и прикрепить шурупами 15 (рис.1);
3. Забить пластиковые муфты 12 в бока 1 и 2 (рис.1);
4. Вкрутить дюбели 11 в муфты 12 согласно рис. 1;
5. В отверстия на деталях 4 и 6 забить полкодержатели с эксцентриком 10 (рис.2);
6. В отверстия на деталях 5 и 7 забить полкодержатель 13 (рис.2);
7. Установить бока 1 и 2 в вертикальное положение и соединить с деталью 5 (рис.1);
8. В паз на детали 5 установить заднюю стенку 3, накрыть сверху деталью 6, в которой затянуть эксцентики по часовой стрелке до упора. Аналогично установить остальные задние стенки, согласно рисунка 1.
9. Установить детали 7 в каркас стеллажа согласно рис.1;
10. Выровнять положение стеллажа на полу отрегулировав опоры 8 и опоры 14, через отверстия в детали 5;
11. В отверстия на детали 5 вставить заглушки 16;
12. При отсутствии дверей в отверстия на боках 1 и 2 вставить заглушки 17.

ЭКСПРО
Фабрика современной мебели

Адрес: Россия, г. Тула, ул. Щегловская засека, 31А
тел.: 8-800-770-76-54
E-mail:toexpro@mail.ru
Internet:http://www.expro.ru

# Дополнительная секция стеллажа среднего широкого N-643

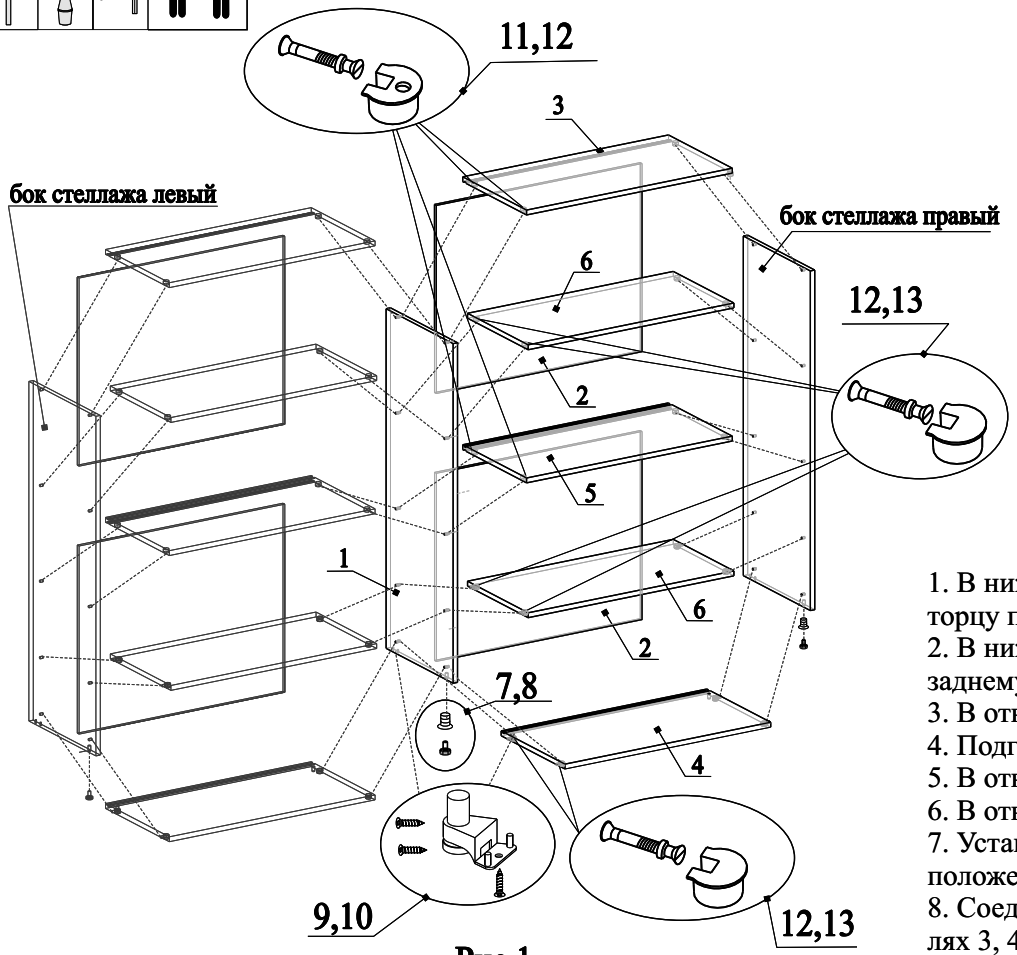


Рис.1

Детали

| поз. | Наименование | Размер | Кол-во |
|---|---|---|---|
| 1 | Перегородка | 1464x440x18 | 1 |
| 2 | Задняя стенка | 692x844x12 | 2 |
| 3 | Горизонталь 1 | 844x419x18 | 1 |
| 4 | Горизонталь 2 | 844x419x18 | 1 |
| 5 | Горизонталь 3 | 844x419x18 | 1 |
| 6 | Горизонталь 4 | 844x398x18 | 2 |

Фурнитура

| поз. | Наименование | Кол-во | Эскиз |
|---|---|---|---|
| 7 | Опора М8 | 1 | |
| 8 | Футорка М8 | 1 | |
| 9 | Опора регулеровочная | 1 | |
| 10 | Шуруп 3,5x16 | 3 | |
| 11 | Полкодержатель с эксцентриком | 8 | |
| 12 | Двойной болт | 10 | |
| 13 | Полкодержатель | 12 | |
| 14 | Заглушка D8 | 2 | |
| 15 | Заглушка D5 | 12 | |

**ВАЖНО!!!**

**Дополнительная секция N-643 устанавливается в комплекте с изделием N-66. Один из боков заменяется перегородкой дополнительной секции, позволяющей крепить горизонтали с двух сторон. Бока устанавливаются крайними в группе изделий, состоящей из любого количества дополнительных секций.**

**Порядок сборки:**

1. В нижний торец перегородки 1 закрутить футорку 8 (отверстие, ближайщее к переднему торцу перегородки) и вкрутить в нее опору 7 (рис.1);
2. В нижний торец перегородки 1 вставить опору регулировочную 9 (отверстия, ближайщие к заднему торцу перегородки) и прикрепить шурупами 10 (рис.1);
3. В отверстия на перегородке 1 вставить и вкрутить двойные болты 12 (рис.1);
4. Подготовить бока стеллажа согласно схеме сборки изделия N-66.(п.1-4)
5. В отверстия на деталях 3 и 5 забить полкодержатель с эксцентриком 11 (рис.2);
6. В отверстия на деталях 4 и 6 забить полкодержатель 13 (рис.2);
7. Установить перегородку 1 и один из боков (левый или правый) стеллажа в вертикальное положение и соединить с деталью 4 (рис.1);
8. Соединить бок и перегородку 1 с деталями 2, 3 и 5 (детали 2 вставляются в паз на деталях 3, 4 и 5 ), затянуть полкодержатели с эксцентриком 11 по часовой стрелке до упора (рис.1);
9. Установить детали 6 в каркас стеллажа согласно рис.1;
10. Выровнять положение стеллажа на полу отрегулировав опоры 7 и опоры 9, через отверстия в детали 4;
11. В отверстия на детали 4 вставить заглушки 14;
12. При отсутствии дверей в отверстия диаметром 5 мм вставить заглушки 15.

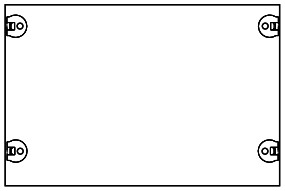

Рис.2