ЭКСПРО
Фабрика современной мебели

Адрес: Россия, г. Тула, ул. Щегловская засека, 31А
тел.: 8-800-770-76-54
E-mail:toexpro@mail.ru
Internet:http://www.expro.ru

Схема сборки подвеса для системного блока N-024

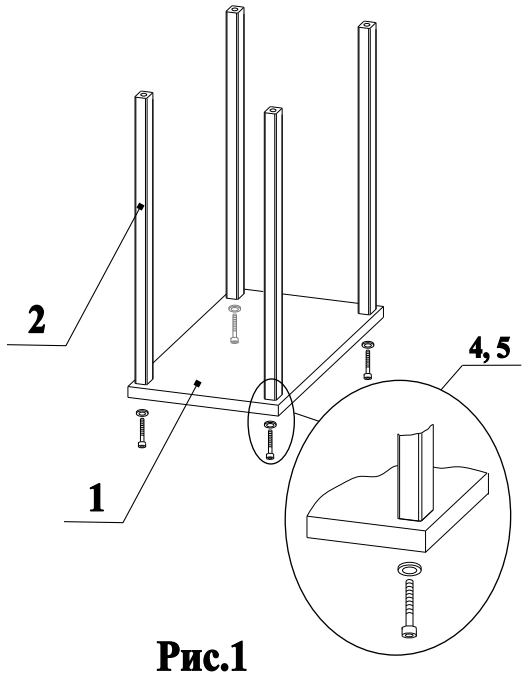

Рис.1

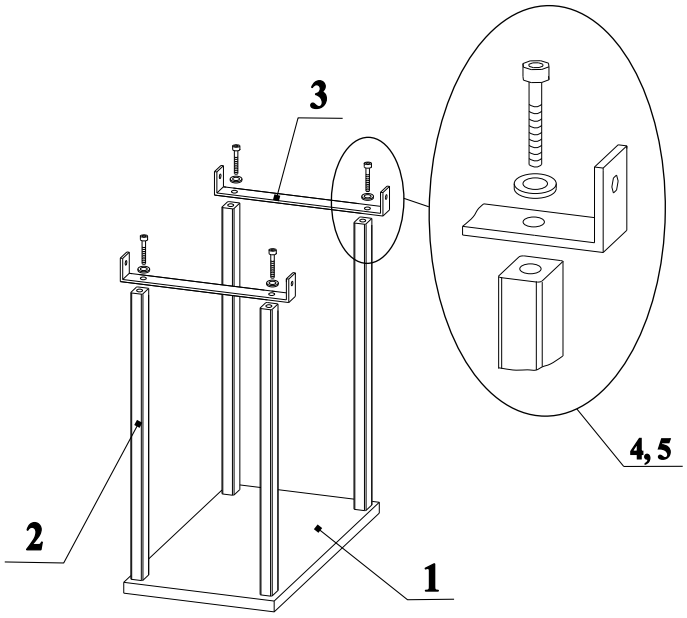

Рис.2

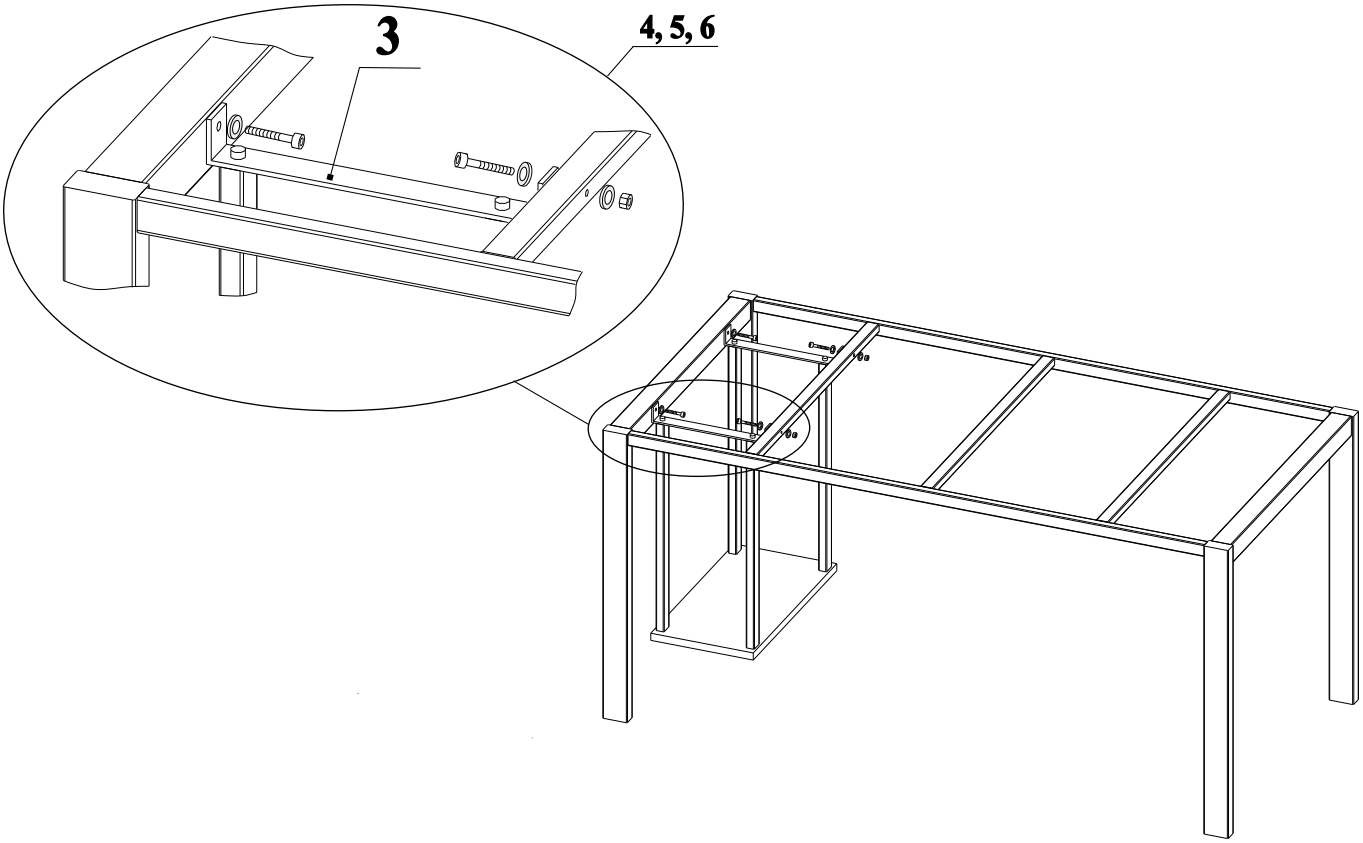

Рис.3

ЭКСПРО
Фабрика современной мебели

Адрес: Россия, г. Тула, ул. Щегловская засека, 31А
тел.: 8-800-770-76-54
E-mail:toexpro@mail.ru
Internet:http://www.expro.ru

Схема сборки подвеса для системного блока N-024

Детали

поз.	Наименование	Размер	Кол-во
1	Полка	250x456x12	1
2	Стойка подвеса	L=522	4
3	Кронштейн	L=280	2

Фурнитура

поз.	Наименование	Кол-во	Эскиз
4	Винт М6х45	12	
5	Гайка М6	2	
6	Шайба М6	14	

ВАЖНО!!!
Подвес системного блока монтируется до установки столешницы!!!

Порядок сборки:

1. Соединить стойки подвеса 2 с полкой 1, винтами 4, подложив под шляпку винта 4 шайбу 6 (рис.1);
2. Соединить стойки подвеса 2 с кронштейном 3, винтами 4, подложив под шляпку винта 4 шайбу 6 (рис.2);
3. Присоединить кронштейны к траверсам металлокаркаса, согласно рис. 3, если подвес крепится на крайние травесы металлокаркаса. Или рис.4, если подвес крепится на промежуточные траверсы бенч-системы.

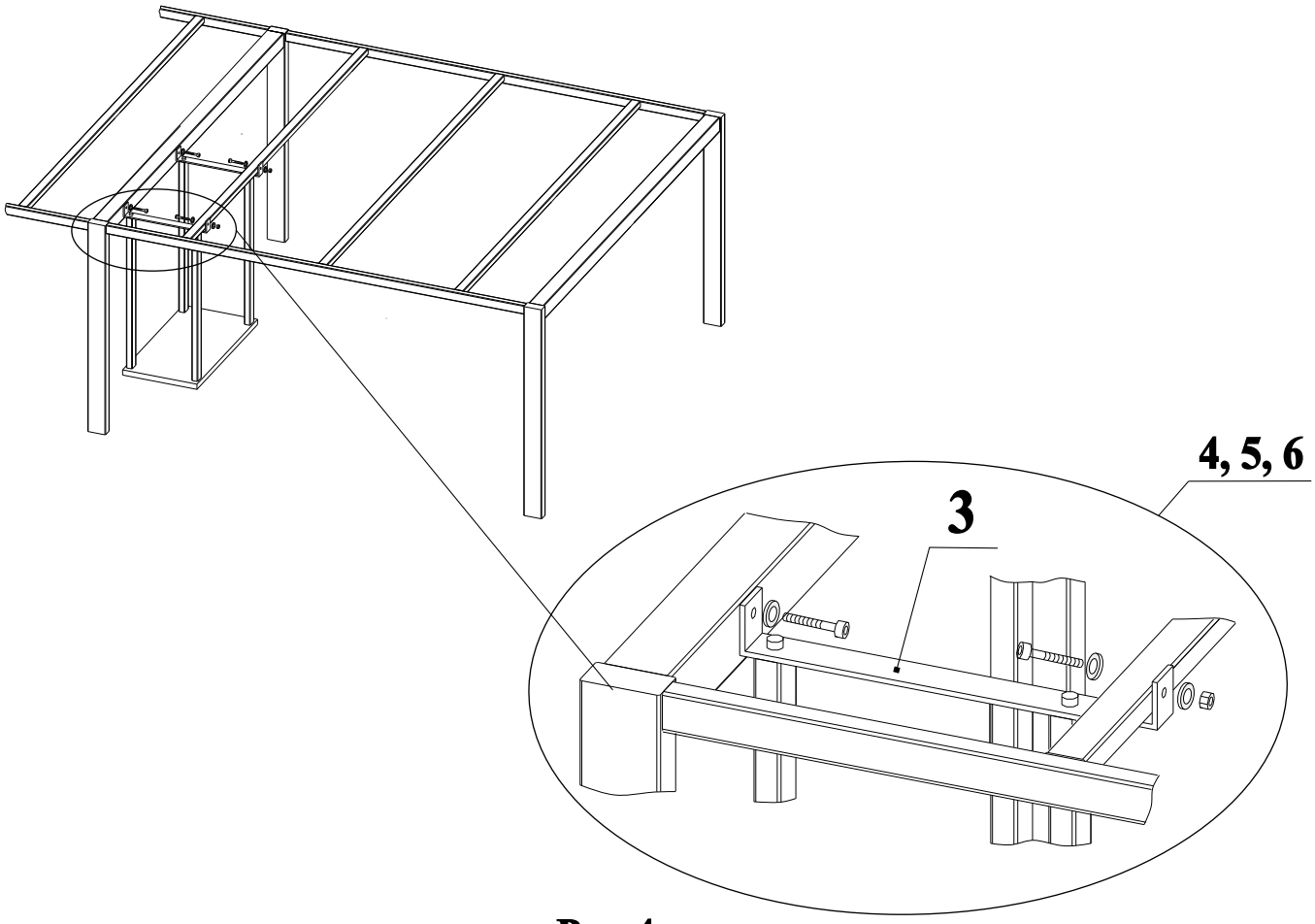

Рис.4